Instruções de utilização

HOME DELUXE
WIR MACHEN DEIN ZUHAUSE

Sofá-cama modular VINA

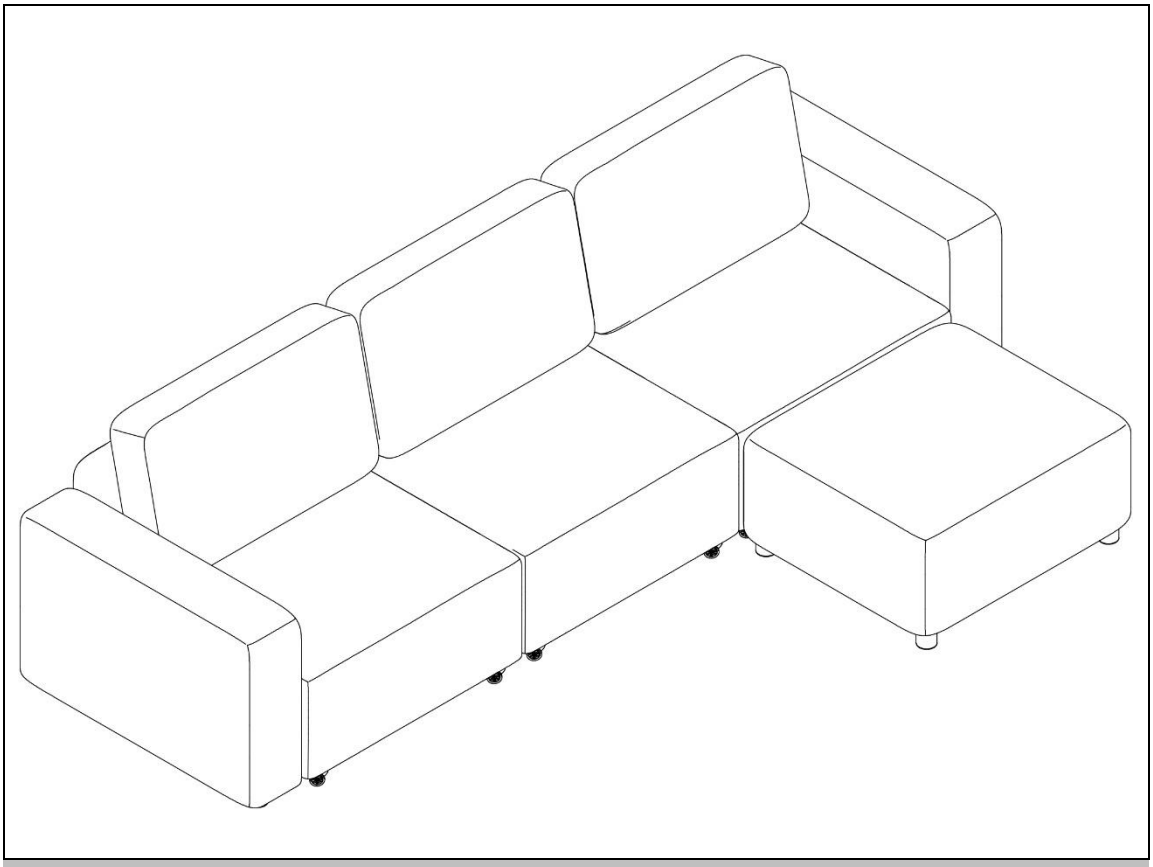

Manual de instruções original

Desenhado na Alemanha

IMPORTANTE:
GUARDE PARA CONSULTA FUTURA.
LEIA ATENTAMENTE!

Índice

1. Geral ... 3
1. Visão geral do produto ... 3
1.2. Informações gerais ... 3
1.3. Garantia ... 3
2. Informações sobre as instruções de utilização ... 4
2. Disponibilidade das instruções de utilização ... 4
2. Grupos-alvo das instruções de utilização ... 4
2. Informações sobre a tradução ... 4
2. Explicação dos símbolos ... 4
2. Informações gerais sobre as instruções de utilização ... 5
2. Utilização conforme a destinação ... 5
2. Instruções gerais de segurança ... 5
3. Características do produto ... 6
3. Dados técnicos ... 6
3.2. Descrição do produto ... 7
4. Conteúdo da embalagem ... 7
5. Montagem ... 9
5.1. Instruções de segurança ... 9
5.2. Estrutura do produto ... 9
6. Utilização ... 16
6. Instruções de segurança ... 16
6.2. Primeira utilização ... 16
6.3. Operação ... 16
6. Local de armazenamento ... 17
7. Resolução de problemas ... 17
8. Limpeza e manutenção ... 18
8. Instruções de segurança ... 18

9. Desmontagem 18
9.1. Instruções de segurança 18
10. Eliminação 18
10. Instruções gerais 18

Prezado cliente,

Muito obrigado por ter escolhido um produto da **Home Deluxe GmbH**. Desejamos-lhe muita satisfação com o seu novo sofá-cama modular VINA.

As instruções de utilização ajudam-no na montagem, colocação em funcionamento, utilização e manutenção do produto. As instruções de utilização e as instruções de segurança devem ser lidas com atenção e na íntegra. Respeite estas instruções para evitar perigos.

1. Informações gerais

1.1. Visão geral do produto

Sofá-cama modular VINA		***ID do artigo:*** 25154	***ID da variante:*** 60548
	Pacote 1	***Pacote 2***	***Pacote 3***
ID do artigo:	25155	25157	25158
ID da variante:	60551	60553	60554

1.2. Informações gerais

Para cumprir a nossa exigência, melhoramos constantemente a qualidade, simplificamos a montagem e o manuseamento ou adaptamos os produtos aos desejos dos clientes. Devido a estas alterações, a versão atual do manual de instruções encontra-se na nossa página inicial.

O termo «produto» é utilizado no manual de instruções para o «sofá-cama VINA».

1.3. Garantia

Existem os direitos legais de responsabilidade por defeitos e garantia a partir da data de compra.
A Home Deluxe GmbH não se responsabiliza por danos resultantes do não cumprimento do manual de instruções. Reclamações resultantes de montagem ou utilização incorreta estão excluídas da garantia. Em caso de defeitos no produto, contacte o nosso serviço de apoio ao cliente por escrito, indicando o nome do produto, o número de série e uma fotografia da placa de identificação:

Home Deluxe GmbH
Schanzeweg 2
32312 Lübbecke
Alemanha
Tel.: +49 (0)5743 6181-0
www.home-deluxe-gmbh.de

Se tiver mais perguntas, o nosso serviço de apoio ao cliente está à sua disposição através do formulário de contacto.

2. Informações sobre o manual de instruções

2.1. Disponibilidade das instruções de utilização

As instruções de utilização fazem parte integrante do produto e devem ser guardadas na íntegra e nas proximidades do produto.

2.2. Destinatários das instruções de utilização

As instruções de utilização devem ser lidas e respeitadas por todas as pessoas envolvidas em qualquer uma das seguintes atividades ou na utilização do produto:

- Desembalagem
- Montagem/instalação
- Colocação em funcionamento/operação
- Manutenção / verificação / cuidados
- Resolução de problemas / reparação
- Eliminação

2.3. Informações sobre a tradução

O manual de instruções original foi redigido em alemão. Todas as outras versões linguísticas disponíveis são traduções da versão alemã.

2.4. Explicação dos símbolos

Símbolo	Explicação dos símbolos
	**AVISO** O símbolo indica os perigos potenciais que podem causar ferimentos graves ou mortais. Antes de executar o passo de montagem ou utilização correspondente, é necessário ler a indicação correspondente.
	**INFORMAÇÃO/AVISO** O símbolo fornece informações importantes e indica danos materiais. Observe-as antes de executar a etapa de montagem ou utilização correspondente, para compreender os problemas e evitar danos.
	**Utilizar apenas em ambientes interiores** O símbolo indica que o produto só deve ser utilizado em ambientes internos.
	**Leia as instruções de utilização** O símbolo indica que as instruções de utilização devem ser lidas atentamente antes da montagem/instalação e/ou utilização do aparelho.
	**Manter seco** O símbolo indica que o produto deve ser mantido seco.
	**Frágil** O símbolo indica que o produto é frágil.

2.5. Informações gerais sobre o manual de instruções

As instruções de utilização referem-se ao sofá-cama VINA. Contêm informações importantes sobre a montagem, o funcionamento, a manutenção e a limpeza. As instruções de utilização, em especial as instruções de segurança, devem ser lidas atentamente antes de utilizar o produto. Guarde as instruções de utilização num local seguro. Utilize o produto apenas conforme descrito nestas instruções de utilização, para evitar acidentes ou danos. Se passar o produto a terceiros, entregue-lhes também estas instruções de utilização.

2.6. Utilização conforme a destinação

O produto é de alta qualidade, duradouro e destinado ou adequado exclusivamente para uso privado em condições normais e adequadas. Além disso, o nosso produto **não** se destina a uso comercial. O uso comercial só é permitido com a autorização por escrito da Home Deluxe GmbH.
O produto é um móvel estofado destinado ao uso em áreas residenciais. O uso em áreas externas e úmidas não corresponde à sua finalidade e, portanto, não é permitido.
Utilize o produto apenas conforme descrito neste manual de instruções. Qualquer outra utilização é considerada indevida e pode causar danos materiais ou pessoais. O fabricante não se responsabiliza por danos causados ou resultantes de uma utilização indevida ou incorreta.

2.7. Instruções gerais de segurança

Instruções gerais de segurança



- O manuseamento incorreto pode causar danos pessoais e materiais consideráveis.
- Monte o produto **apenas** se o conteúdo da embalagem estiver completo e em perfeitas condições.
- Certifique-se de que todas as peças estão intactas e montadas corretamente. A montagem incorreta pode causar ferimentos. Peças danificadas podem afetar a segurança e o funcionamento.
- O equipamento de proteção fornecido pelo fabricante não deve ser removido.
- Coloque o produto apenas sobre uma superfície segura, plana e firme.
- Não faça alterações no produto.
- Verifique regularmente a fixação.
- Mantenha o produto sempre seco e longe de líquidos.
- As reparações só podem ser realizadas após consulta ao serviço de apoio ao cliente e de acordo com as instruções, caso contrário, todos os direitos de garantia serão anulados.

Perigo para crianças



- Mantenha as crianças afastadas dos materiais de embalagem. Existe risco de asfixia, entre outros!
- Mantenha as crianças afastadas do local de montagem durante a montagem do produto. A embalagem contém peças pequenas que podem ser engolidas ou causar ferimentos graves.
- **Perigo de tombamento!** O produto não é um brinquedo infantil, nem uma parede de escalada ou equipamento desportivo. Os elementos individuais do produto podem tombar se forem submetidos a uma carga unilateral, o que pode causar a morte.
- As crianças podem ferir-se ao brincar com o produto ou ao puxar o produto para cima.
- Explique às crianças como utilizar corretamente o produto e nunca as deixe sem supervisão enquanto brincam.
- Certifique-se de que as crianças pequenas não colocam peças pequenas na boca.

Risco de ferimentos

O manuseamento incorreto do produto pode causar ferimentos



- Não faça alterações estruturais no produto. Para qualquer alteração, é necessária a autorização por escrito do fabricante e a execução de acordo com as instruções.
- Em caso de danos, o produto não deve ser utilizado. As peças danificadas devem ser reparadas ou substituídas por peças de reposição originais.
- Certifique-se de que o produto está instalado de forma fixa e permanente para evitar ferimentos.

Risco de danos



- O manuseamento incorreto do produto pode causar danos.
- Não abra a embalagem com objetos pontiagudos (por exemplo, facas, tesouras ou similares), pois isso pode danificar o produto. Tenha cuidado ao abrir.
- Não utilize o produto perto de fontes de calor ou chamas abertas.
- Proteja o produto da luz direta e da radiação solar.
- Para evitar descoloração do tecido, o produto deve ser colocado a pelo menos 40 cm de radiadores e quaisquer fontes de calor.
- Não coloque o produto diretamente contra uma parede, deve manter uma distância mínima de 30 cm das paredes.

Perigo de explosão



- **Atenção:** Não guarde substâncias facilmente inflamáveis, altamente inflamáveis ou explosivas no interior do produto. As substâncias facilmente inflamáveis podem incendiar-se.

3. Características do produto

3.1. Dados técnicos

Sofá-cama VINA	
Dimensões (L x A x P)	aprox. 295 x 85 x 168 cm
Material	Cordão
Altura do assento	40
Profundidade do assento	55 cm
Altura do pé	5 cm
Altura do apoio de braços	57 cm
Capacidade máxima por módulo do sofá	150 kg
Capacidade máxima de carga	450 kg
Cor	Bege
Peso	113 kg

3.2. Descrição do produto

O produto enriquece a sala de estar com o seu revestimento atraente e o seu design elegante. O seu novo oásis de bem-estar é totalmente revestido com um tecido de alta qualidade, o que permite integrar o produto no centro da sala de estar. Além disso, com a sua forma generosa, o produto oferece muito espaço para se sentar e deitar.

4. Conteúdo da embalagem

Verifique a embalagem quanto a danos externos no momento da entrega. Além disso, imediatamente após a abertura da embalagem, verifique se o conteúdo está completo e se o produto e todos os componentes estão em perfeitas condições. Monte o produto apenas se o conteúdo estiver completo e sem danos.

Variante VINA L

N.	Descrição	Quantidade	Imagem
1.	Estrutura da cama inferior	3	
2.	Estrutura da cama longa à frente	3	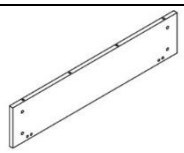
3.	Estrutura da cama curta à esquerda	3	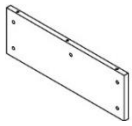
4.	Estrutura da cama curta à direita	3	
5.	Estrutura da cama longa traseira	3	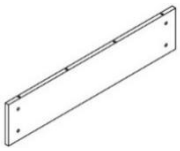
6.	Encosto	3	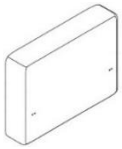
7.	Assento	3	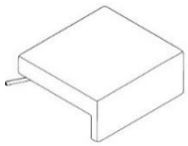
8.	Apoio de braços	2	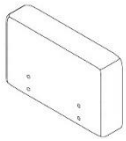
9.	Banco	1	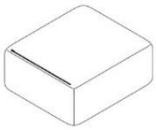

Acessórios

N.º	Descrição	Imagem	Quantidade
A.	Conector angular		12
B.	Parafuso (M8 x 25)		6
C.	Parafuso (M8 x 45)		16
D.	Parafusos (M8 x 20)		24
E.	Parafusos (M6 x 20)		36
F	Parafuso		42
G	Rolos		6
H	Chave de boca		1
J	Chave Allen	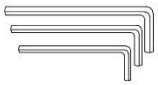	3
K	Pé		20
L	Almofada pequena		3
M	Almofada grande		3
N	Dobradiça		6
O	Porca		8

5. Montagem

5.1. Instruções de segurança

Todas as informações relativas à segurança e saúde devem ser lidas.

Risco de ferimentos
O manuseamento incorreto durante a montagem pode causar ferimentos

- Imediatamente após a embalagem, verifique se o conteúdo está completo e se o produto e todas as peças estão em perfeitas condições.
- Monte o produto **apenas** se o conteúdo da embalagem estiver completo e em perfeitas condições.
- Coloque o produto apenas sobre uma superfície segura, plana e firme.
- Erros de operação, erros de montagem ou danos causados pela montagem estão excluídos da garantia.
- São necessárias pelo menos 2 pessoas para montar o produto.
- Utilize roupa de proteção, como calçado de segurança e luvas de proteção, durante a montagem.
- **Informamos que a Home Deluxe GmbH não se responsabiliza por quaisquer custos de montagem ou serviços técnicos, tais como custos de eletricista ou custos semelhantes de especialistas.**

5.2. Montagem do produto

O produto é entregue desmontado e é fácil de montar. Siga atentamente as instruções de montagem. Em caso de não cumprimento, o funcionamento e a segurança do produto não são garantidos.

Ferramentas necessárias

	X-ato		Fita métrica
	Chave Allen		Chave inglesa

Nota

- As instruções a seguir devem ser lidas com atenção.
- Durante a montagem, alguns componentes têm de ser inclinados. Ao inclinar, certifique-se de que estes assentam sobre uma superfície macia (por exemplo, um cobertor), para evitar danos no revestimento.
- Monte o produto na posição em que será utilizado.
- Para mudar o produto para outra posição, os módulos devem ser separados. Quando o produto estiver na posição pretendida, os módulos podem ser novamente ligados.

Etapas de montagem VINA L

Figura	Etapa de construção
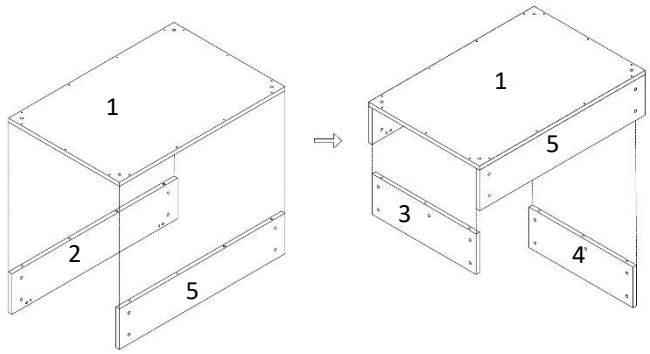	**Passo 1:**
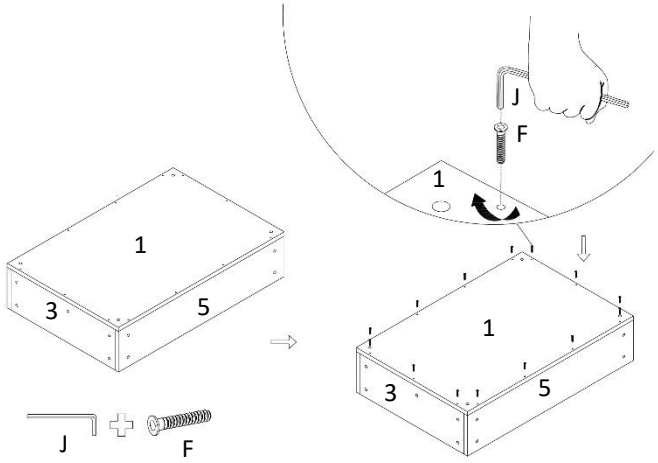	**Passo 2:**
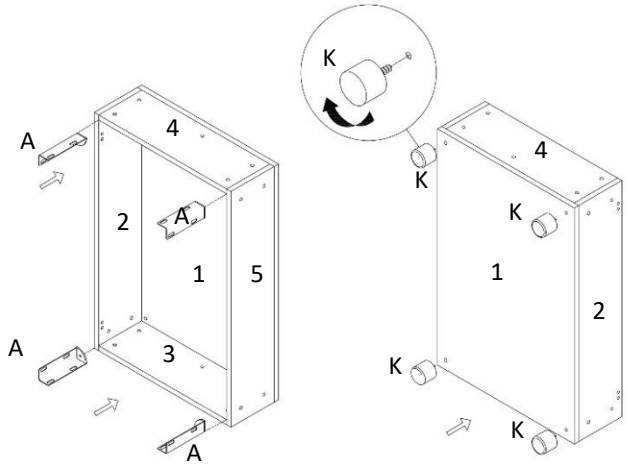	**Passo 3:**

Figura	Etapa de construção
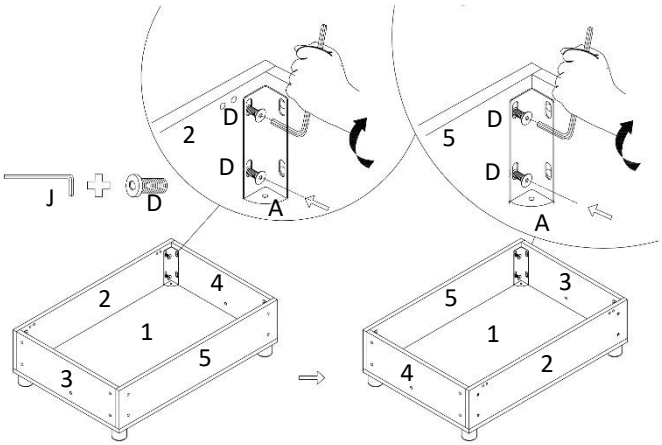	**Passo 4:**
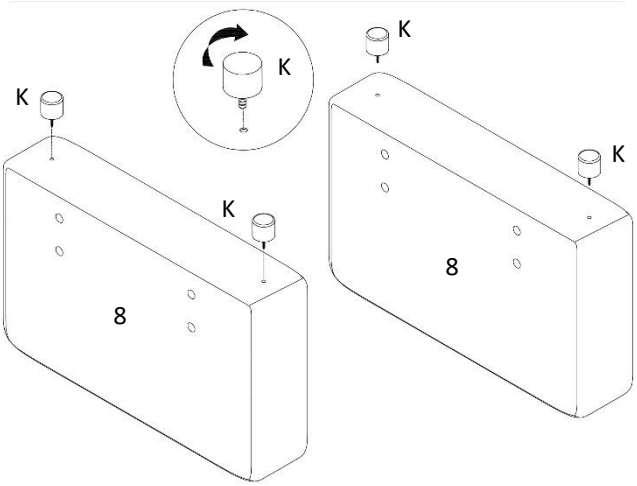	**Passo 5:**
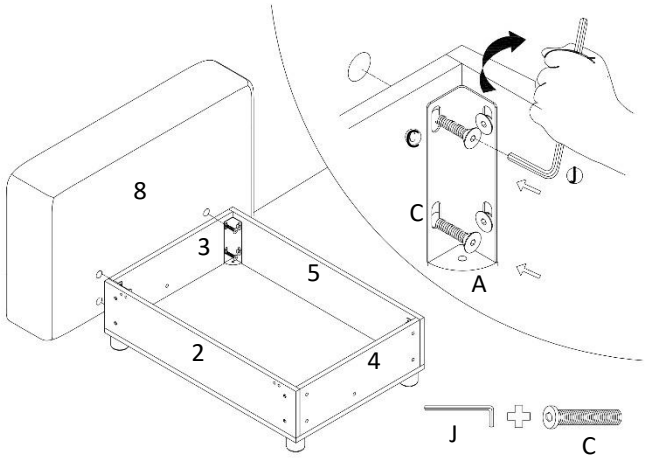	**Passo 6:**

Figura	Etapa de construção
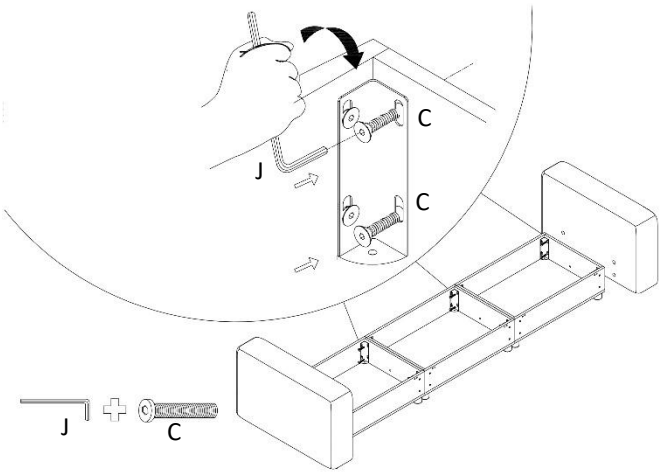	**Passo 7:**
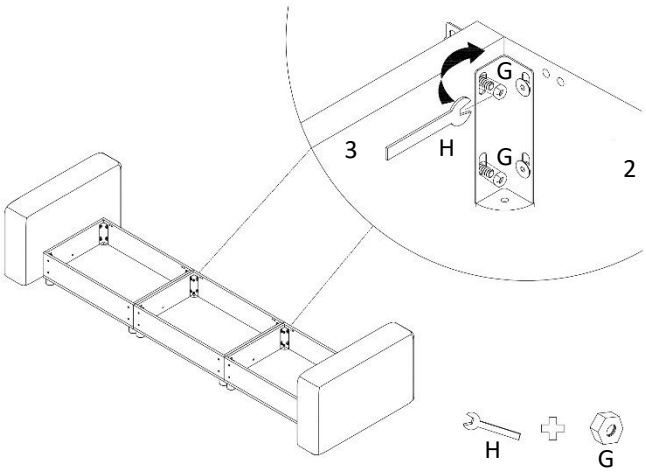	**Passo 8:**
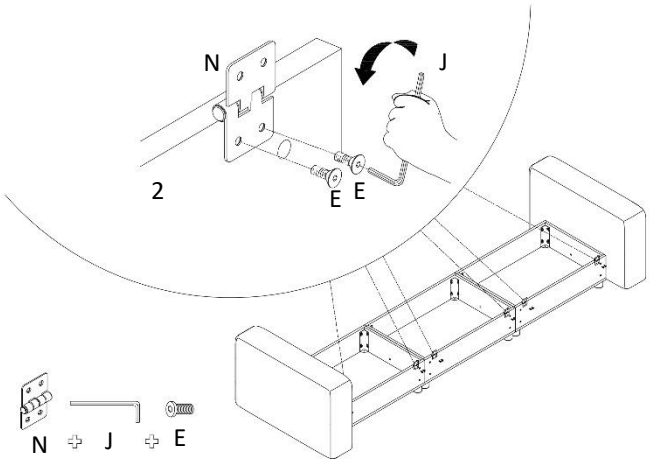	**Passo 9:**

Figura	Etapa de construção
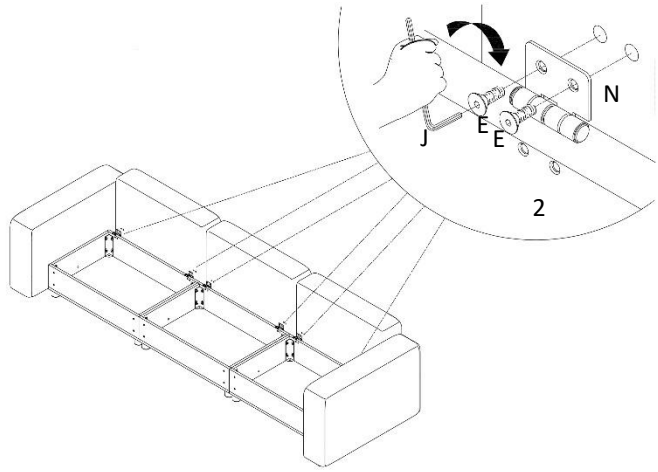	**Passo 10:**
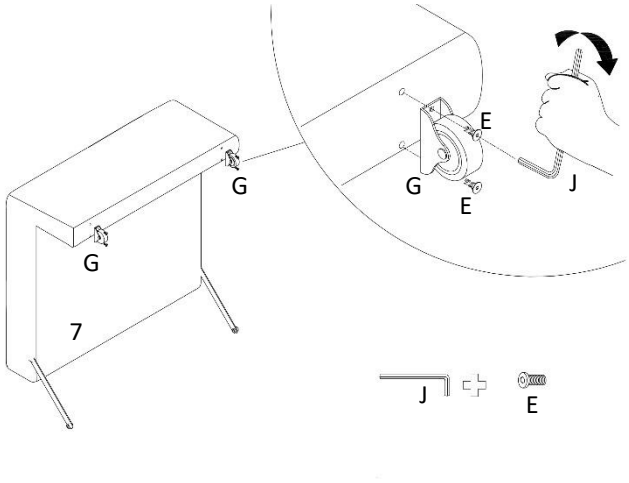	**Passo 11:**
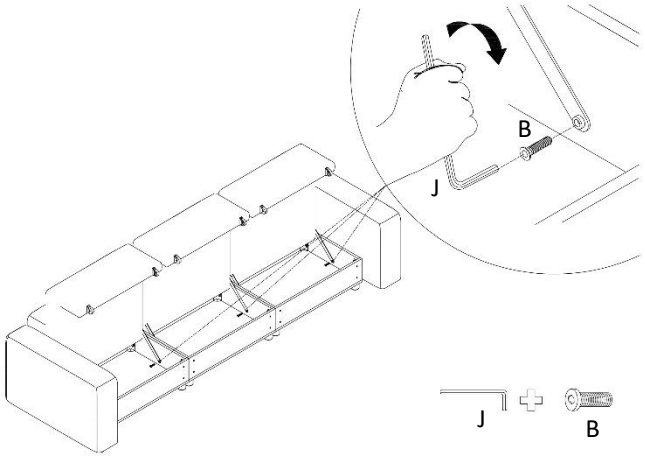	**Passo 12:**

Figura	Etapa de construção
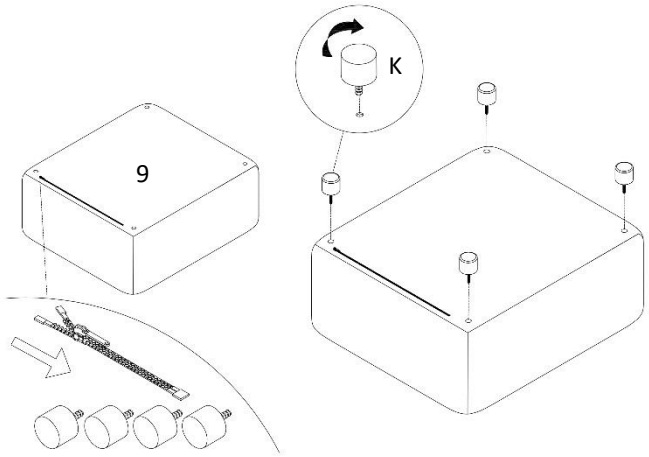	**Passo 13:**
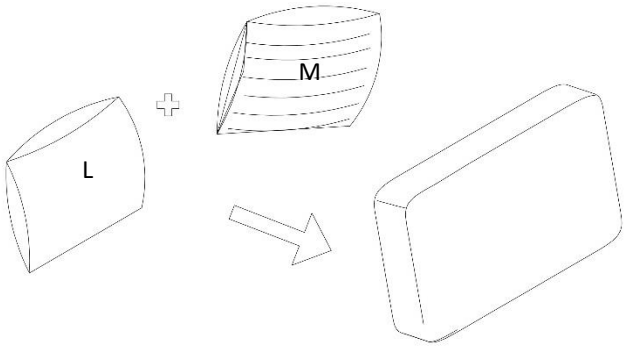	**Passo 14:**
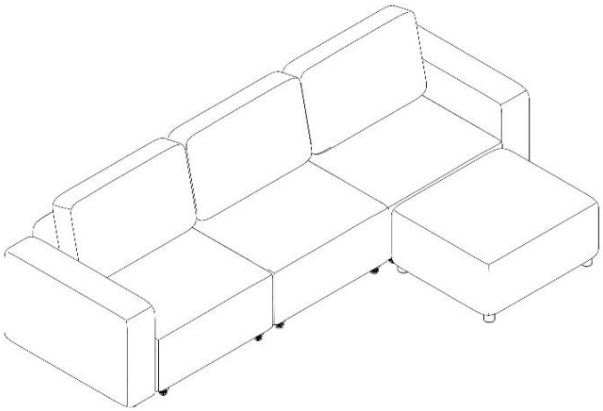	**Passo 15:**
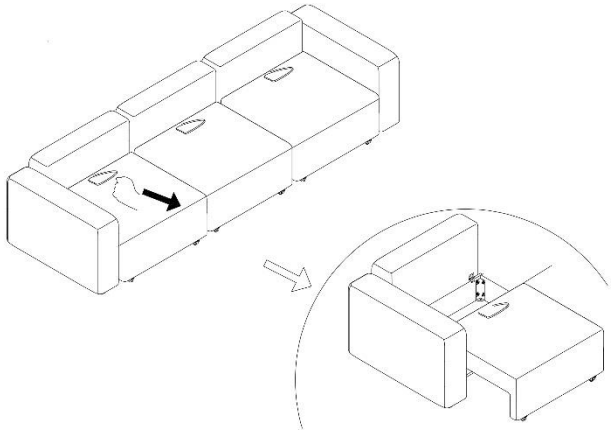	**Passo 16:**

Figura	Etapa de construção
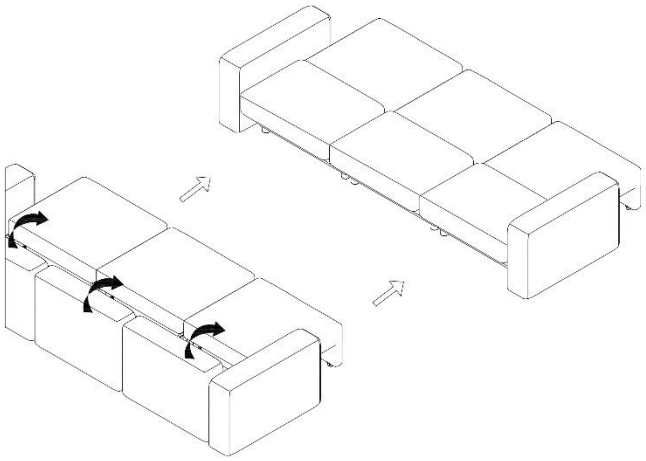	**Passo 17:**
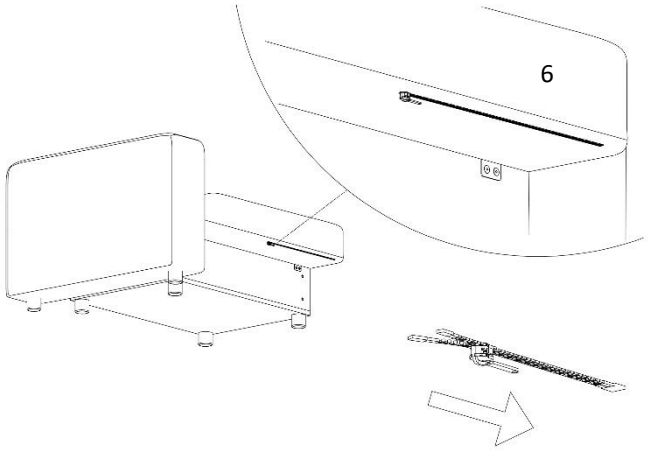	**Passo 18:**
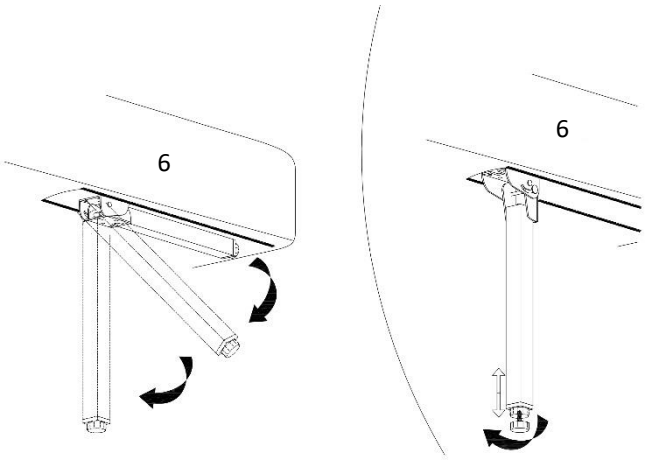	**Passo 19:**

Figura	Etapa de construção
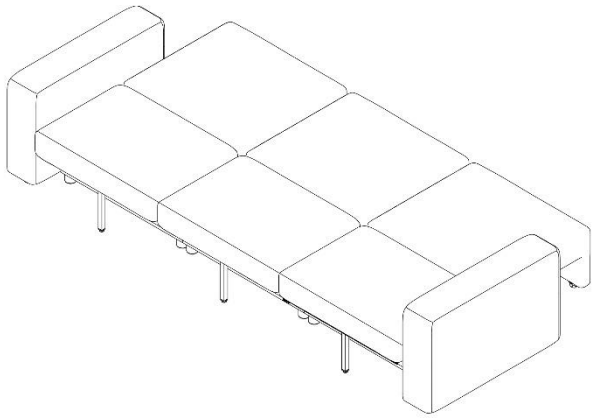	**Passo 20:**

6. Aplicação

6.1. Instruções de segurança

As seguintes informações de segurança e saúde devem ser lidas com atenção.

Risco de ferimentos
O manuseamento incorreto durante o funcionamento pode causar ferimentos

- Não utilize um produto danificado.
- Não altere o produto.
- **Perigo de tombamento e queda!** O produto não é um brinquedo infantil, nem uma parede de escalada ou equipamento desportivo. Os elementos individuais do produto podem tombar se forem submetidos a uma carga unilateral, o que pode resultar em morte.
- As crianças podem ferir-se ao brincar com o produto ou ao puxar-se para cima dele.
- **Perigo de tombamento e queda!** Não se coloque em cima do estofamento do assento.
- **Perigo de tombamento e queda!** Não se sente nos apoios laterais.
- **Perigo de tombamento e queda!** Não se sente no estofamento do encosto.
- **Perigo de asfixia!** Certifique-se de que não há crianças nem animais escondidos no interior dos módulos.
- Verifique o produto antes de cada utilização, para ver se há danos visíveis.
- Verifique regularmente as ligações e as fixações.

6.2. Primeira utilização

Antes da primeira utilização, verifique se o produto apresenta danos. O produto só deve ser utilizado se estiver em perfeitas condições.

6.3. Funcionamento

Antes de utilizar o produto, verifique

- o seu estado correto.
- que os módulos estejam firmemente conectados.
- que os fechos de correr sob os módulos estão fechados.

6.4. Armazenamento

- Armazene o produto exclusivamente em locais secos, protegidos das intempéries e bem ventilados.

7. Resolução de problemas

Se ocorrerem as seguintes avarias durante o funcionamento, verifique as causas de avaria na tabela seguinte. Se a avaria não puder ser resolvida com as medidas indicadas, desligue o produto.

Falha	Possível causa	Solução
O produto balança ou vibra	- O produto está sobre uma superfície irregular - Os parafusos de fixação estão soltos - O produto está a ser submetido a uma carga excessiva	- Coloque o produto sobre uma superfície plana - Aperte os parafusos de fixação - Respeite os limites de carga

Se ocorrer outro problema com o produto, entre em contacto connosco.

Hinweis zur Pillbildung:
Pills entsteht, wenn die Fasern des Möbelbezugs sich zusammenziehen und zu einem Knoten werden. Sie wird darum auch als Knötchenbildung oder Pilling betitelt und zählt zu den natürlichen Abnutzungserscheinungen. Daher ist sie kein Hinweis auf eine minderwertige Qualität, sondern ein Ergebnis alltäglicher Belastungen. Die Haltbarkeit des Bezugsstoffes wird hierdurch nicht beeinträchtigt, da die Pills lediglich aus losen Fasern gebildet werden.

Wie sollte man Pillbildung am besten entfernen?

- Fusselrolle
- Fusselbürste
- Pilling-Rasierer

Hinweis zur legeren Polsterung:
Um es sich besonders kuschelig und bequem zu machen, eignet sich eine legere Polsterung. Die Polsterung passt sich nach Ihrer Körperform an. Durch das Einsinken auf Ihrem Sessel, ist die Belastung im Vergleich zum klassischen Polsterstoff stärker und es kommt zu Wellen- / Faltenbildung. Dabei handelt es sich um eine warentypische Eigenschaft und um keinen Mangel.

Knötchenbildung, Pillbildung, sowie Faltenbildung sind keine Qualitätsmängel und sind von der Reklamation ausgeschlossen.

8. Limpeza e manutenção

8.1. Instruções de segurança

Risco de ferimentos
O manuseamento incorreto durante o funcionamento pode causar danos



- Remova toda a sujidade o mais rapidamente possível. (quanto mais tempo esperar, mais difícil será remover a sujidade).
- A capa pode ser danificada pela exposição a calor intenso e luz UV.
- Em móveis estofados, o estofamento do assento pode se alterar devido ao uso constante, o que é normal e não constitui motivo para reclamação.
- As almofadas também mudam de forma com o uso constante, o que também não é motivo para reclamação.
- A cor do estofo pode alterar-se devido à abrasão da cor dos tecidos, por exemplo, do tecido de ganga, o que também não constitui motivo para reclamação.
- Durante a utilização do produto, podem ocorrer deformações e dobras.
- Para remover sujidade ou cabelos incómodos, basta aspirar o produto.
- Utilizando um bocal plano ou uma escova macia no aspirador, é possível evitar danos no material.
- A manutenção regular evita odores persistentes.
- Limpe e cuide do produto regularmente, independentemente de manchas visíveis.
- Não limpe o tecido com um aspirador a vapor.
- Para cuidar do tecido, use um produto de limpeza adequado para móveis estofados.

9. Desmontagem

9.1. Instruções de segurança

Risco de ferimentos
O manuseamento incorreto durante a desmontagem pode causar ferimentos



- O produto é pesado e de grandes dimensões, sendo necessárias pelo menos 2 pessoas para a desmontagem.
- Proteja o produto contra quedas antes da desmontagem.

A desmontagem do produto deve ser realizada na ordem inversa da montagem. (**ver capítulo Montagem**)

10. Eliminação

10.1. Instruções gerais



- Elimine o produto e todos os componentes de acordo com as disposições locais e nacionais, evitando assim danos ao ambiente.
- As nossas embalagens são fabricadas com materiais ecológicos. Podem ser recicladas e, assim, servir como matérias-primas valiosas. Descarte o material de embalagem (caixas de cartão, embalagens sujas, etc.) separadamente e de forma adequada, de acordo com as normas nacionais em vigor.
- Em caso de dúvidas sobre a eliminação, contacte o fabricante.
- Também pode obter informações sobre a eliminação adequada nos centros de eliminação locais.

Home Deluxe GmbH
Schanzeweg 2
32312 Lübbecke
Alemanha
Tel.: +49 (0)5743 6181-0
www.home-deluxe-gmbh.de

GA-255-00_vina
2024/07